MANUALE D'INSTALLAZIONE E USO IT

EBP

Bypass di manutenzione esterno

1-3 kVA

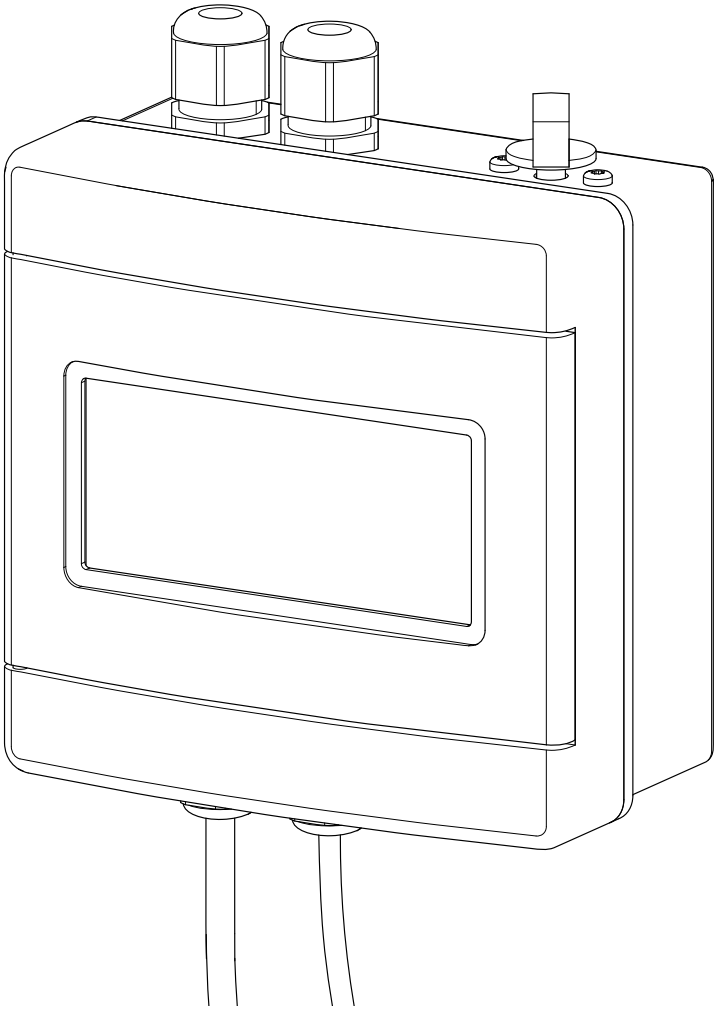

socomec
Innovative Power Solutions

SOMMARIO

1. CERTIFICATO E CONDIZIONI DI GARANZIA 5
2. NORME DI SICUREZZA 6
   2.1 SEGNALE DI AVVERTIMENTO 8
3. REQUISITI AMBIENTALI E MOVIMENTAZIONE 9
   3.1 REQUISITI AMBIENTALI 9
   3.2 MOVIMENTAZIONE 10
4. INSTALLAZIONE ELETTRICA 11
   4.1 REQUISITI ELETTRICI 11
   4.2 SCHEMA ELETTRICO 12
   4.3 FISSAGGIO A PARETE 13
5. PANORAMICA 14
   5.1 IDENTIFICAZIONE DEI PUNTI DI COMMUTAZIONE E COLLEGAMENTO 14
6. COLLEGAMENTI 15
   6.1 COLLEGAMENTO UNITÀ 15
7. PROCEDURE OPERATIVE 17
8. MANUTENZIONE PREVENTIVA 18
9. SALVAGUARDIA DELL'AMBIENTE 19
10. SPECIFICHE TECNICHE 20

1. CERTIFICATO E CONDIZIONI DI GARANZIA

L'unità SOCOMEC fa parte di un sistema UPS.

Per le condizioni di garanzia fare riferimento al relativo capitolo del manuale dell'UPS.

SOCOMEC detiene i diritti di proprietà totale ed esclusiva del presente documento. Al destinatario del documento è garantito solo il diritto personale di utilizzarlo per l'applicazione indicata da SOCOMEC. Qualsiasi riproduzione, modifica, diffusione di questo documento, in parte o nella sua interezza e con qualsiasi mezzo, è severamente proibita se non dietro espresso consenso scritto di SOCOMEC.

Il presente documento non ha valore contrattuale. SOCOMEC si riserva il diritto di apportare qualsiasi modifica alle informazioni fornite senza obbligo di preavviso.

2. NORME DI SICUREZZA

Questo manuale utente indica le procedure di installazione e manutenzione, i dati tecnici e le istruzioni di sicurezza per i prodotti SOCOMEC. Per ulteriori informazioni visitare il sito web Socomec: www.socomec.com.

⚠	NOTA! Qualsiasi intervento svolto sull'apparecchiatura deve essere eseguito da un tecnico qualificato competente.
⚠	NOTA! Prima di effettuare qualsiasi operazione sull'unità, leggere attentamente il manuale di installazione e uso. Tenere il manuale a portata di mano per future consultazioni.
⚠	PERICOLO! La mancata osservanza delle norme di sicurezza potrebbe causare infortuni mortali o gravi lesioni e danni all'apparecchiatura o all'ambiente.
⚠	AVVERTENZA! Se si riscontrano danni all'esterno o all'interno dell'unità o qualora risultino danneggiati o mancanti eventuali accessori, contattare SOCOMEC. Non utilizzare l'unità nel caso abbia subito un violento urto meccanico di qualsiasi tipo.
⚠	NOTA! Installare l'unità secondo le distanze indicate al fine di impedire l'accesso a dispositivi di manipolazione e garantire una ventilazione sufficiente (fare riferimento al capitolo 'Requisiti ambientali').
⚠	NOTA! Utilizzare soltanto accessori raccomandati o venduti dal produttore.
⚠	NOTA! Quando l'apparecchiatura viene spostata da un luogo freddo a un luogo caldo, attendere circa due ore prima di metterla in funzione.
⚠	ATTENZIONE! Collegare il conduttore di messa a terra di protezione (PE) prima di effettuare qualunque altro collegamento.
⚠	PERICOLO! RISCHIO DI SCOSSE ELETTRICHE! Prima di eseguire qualsiasi operazione sull'unità (interventi di pulizia e manutenzione, collegamento di apparecchiature, ecc.), scollegare tutte le sorgenti di alimentazione.
⚠	NOTA! Qualsiasi utilizzo diverso dallo scopo specificato sarà considerato improprio. Il produttore/fornitore non potrà essere ritenuto responsabile di eventuali danni derivati da tale utilizzo. Rischi e responsabilità sono a carico del gestore del sistema.
⚠	NOTA! Il prodotto che avete scelto è un'opzione per UPS e può essere utilizzato solo in combinazione con il proprio sistema UPS Socomec. Contattare SOCOMEC per verificare la compatibilità di questo prodotto con il proprio UPS.
⚠	NOTA! Il prodotto può richiedere adattamenti se utilizzato per applicazioni critiche, come sistemi salvavita, applicazioni nel settore medicale, trasporti commerciali, impianti nucleari o altri sistemi e applicazioni in cui un guasto potrebbe causare gravi danni o lesioni personali. Contattare SOCOMEC prima dell'uso in tali applicazioni, per verificare la compatibilità del prodotto con l'elevato livello di sicurezza, prestazioni e affidabilità richiesti e la conformità alla legislazione, alle normative e alle specifiche applicabili.
⚠	NOTA! Questa apparecchiatura è stata progettata per tensioni transitorie sulla rete di alimentazione corrispondenti alla categoria di sovratensione II (collegamento alla normale rete di alimentazione/distribuzione AC di un edificio). Qualora sia necessario collegarla a una rete con categoria di sovratensione superiore (per es. all'inizio dell'impianto o a circuiti di distribuzione primari) o qualora possa essere soggetta a sovratensioni transitorie superiori, è necessario che sia prevista una protezione adeguata.
⚠	NOTA! Questa apparecchiatura è stata progettata per la protezione a monte con limitatori di corrente con correnti di picco ≤ 6 kA.

⚠	NOTA! Quando si esegue l'installazione elettrica, devono essere osservate tutte le norme applicabili specificate dall'IEC, in particolare la IEC 60364, e dal fornitore di energia elettrica. Rispettare tutte le norme nazionali applicabili alle batterie. Per ulteriori informazioni, fare riferimento al capitolo 'Specifiche tecniche'.
⚠	ATTENZIONE! Il conduttore di messa a terra di protezione (PE) deve avere una capacità di trasporto di corrente adeguata. La sezione dei cavi PE deve essere scelta in base alla CORRENTE NOMINALE DI PROTEZIONE del circuito di terra che dipende dalla disponibilità e dall'ubicazione dei dispositivi di protezione da sovracorrenti.
⚠	RISCHIO DI RIBALTAMENTO: prima di effettuare qualsiasi operazione, assicurarsi che l'unità sia fissata.

2.1 Segnale di avvertimento

Simboli	Descrizione
	Morsetto di messa a terra di protezione (PE).
	Solo personale autorizzato. Gli interventi sulle batterie devono essere effettuati solo da personale qualificato.
	Non utilizzare fiamme libere e non generare scintille in prossimità degli accumulatori.
	Vietato fumare.
	Batteria in ricarica! Le batterie e i componenti correlati contengono piombo che è pericoloso per la salute se ingerito. Lavare sempre le mani dopo la manipolazione!
	Gli accumulatori sono pesanti! Utilizzare mezzi di trasporto e sollevamento idonei a operare in sicurezza.
	Rischio di scosse elettriche! Il collegamento in serie di più accumulatori può generare tensioni pericolose.
	Rischio di esplosione! Evitare cortocircuiti! Non appoggiare mai attrezzi o oggetti metallici sugli accumulatori.
	Liquidi corrosivi (elettrolita).
	Leggere attentamente le istruzioni per l'uso. Prima di utilizzare l'apparecchiatura, leggere il manuale dell'utente.
	Indossare guanti di protezione.
	Indossare calzature di sicurezza.
	Indossare occhiali di protezione.
	In caso di incidente, uso inadeguato, guasto o perdita di elettrolita indossare un grembiule di protezione.
	In caso di incidente, uso inadeguato, guasto o perdita di elettrolita indossare una maschera antigas.
	In caso di contatto con gli occhi, lavare immediatamente e abbondantemente con acqua e consultare un medico. In caso di incidente o di malessere, consultare immediatamente un medico.
	Non smaltire tramite la normale procedura di smaltimento dei rifiuti domestici (simbolo WEEE).

3. REQUISITI AMBIENTALI E MOVIMENTAZIONE

⚠	NOTA! **Prima di effettuare qualsiasi operazione sull'unità, leggere attentamente il capitolo "'Norme di sicurezza'".**

3.1 Requisiti ambientali

Il locale deve essere:

- di dimensioni adeguate;
- privo di elementi conduttori, infiammabili e corrosivi;
- non esposto direttamente ai raggi solari.

L'unità è progettata solo per l'installazione all'interno.

Installazione a parete

- Se la parete non è piana, consigliamo di utilizzare profili rigidi per fissare le scatole e inserire degli spessori con barrette a cuneo.
- L'unità va installata esclusivamente su una superficie in calcestruzzo o altra superficie non combustibile.

EBP[1]

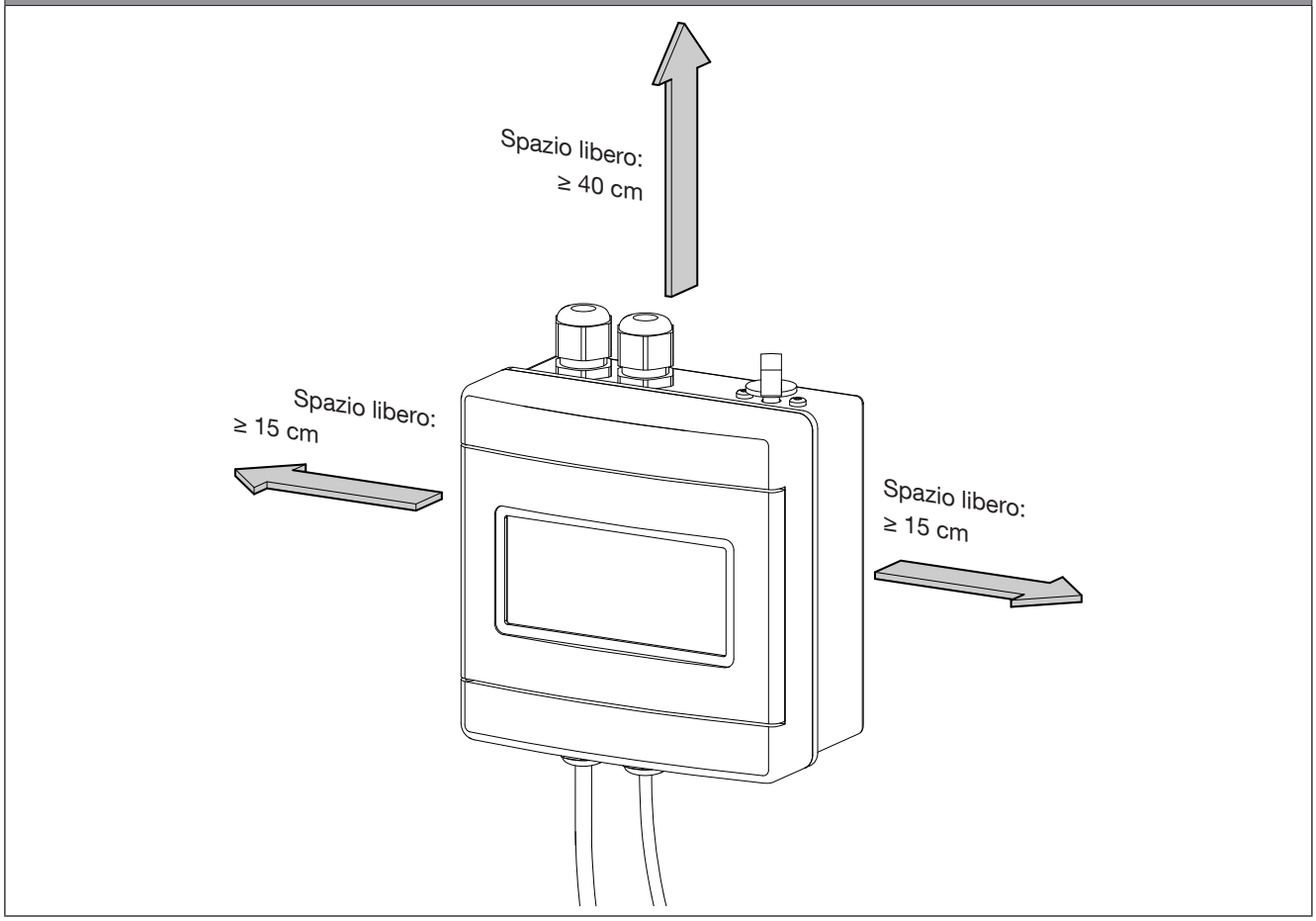

1. Questa unità è destinata al montaggio a parete.

3.2 Movimentazione

- L'imballaggio garantisce la stabilità dell'unità durante le operazioni di trasporto e movimentazione.
- Trasportare l'apparecchiatura imballata quanto più vicino possibile al punto di installazione.

⚠	**Evitare di movimentare l'unità esercitando pressione sulla porta anteriore.**
⚠	**ATTENZIONE!** **Prima di movimentare l'unità (dopo il posizionamento iniziale), devono essere eseguite le seguenti istruzioni.** **La mancata osservanza di questo avvertimento potrebbe determinare la caduta dell'unità, danni all'apparecchiatura, lesioni e perfino la morte.**
⚠	**ATTENZIONE NEL CASO DI DANNEGGIAMENTI: se l'imballaggio è rotto, strappato o aperto in modo che sia visibile il contenuto, riporre l'apparecchiatura in una zona isolata e farla ispezionare da una persona qualificata. Se non è possibile effettuare la spedizione dell'imballo, si dovrà immediatamente raccogliere ed isolare il contenuto e contattare il mittente o il destinatario.**
♻	**Tutti i materiali di imballaggio devono essere riciclati in conformità alle normative vigenti nel Paese in cui viene installata l'apparecchiatura.**

4. INSTALLAZIONE ELETTRICA

⚠	NOTA! **Prima di effettuare qualsiasi operazione sull'unità, leggere attentamente il capitolo "'Norme di sicurezza'".**

4.1 Requisiti elettrici

L'installazione e l'impianto devono essere conformi alle normative impiantistiche nazionali.

Il quadro di distribuzione elettrica deve essere dotato di un sistema di sezionamento e protezione a monte per la rete d'ingresso e la rete ausiliaria.

Consultare i requisiti elettrici dell'UPS per scegliere le corrette dimensioni per i dispositivi di protezione degli ingressi.

La tabella mostra una protezione valida per il modello Itys ES.

Dimensionamento dei dispositivi di protezione d'ingresso	
Potenza nominale del modello	Interruttore ingresso[1]/Interruttore rete ausiliaria[1]
(VA)	(A)
1000	10
2000	16
3000	20

1. *Interruttore magnetotermico raccomandato per la protezione del prodotto con soglia di intervento ≥ 10 In (Curva C); è necessario utilizzare un interruttore selettivo curva D in caso di UPS con trasformatore. Le dimensioni dei dispositivi di protezione d'ingresso devono essere scelte tenendo conto dei dispositivi di protezione consigliati per l'UPS SOCOMEC e non devono superare il valore indicato nella tabella riportata sopra.*

4.2 Schema elettrico

Segue lo schema elettrico semplificato del sistema.
Per i dettagli dei collegamenti, vedere il capitolo 'Collegamenti'.

ITY3-OP-1NBP

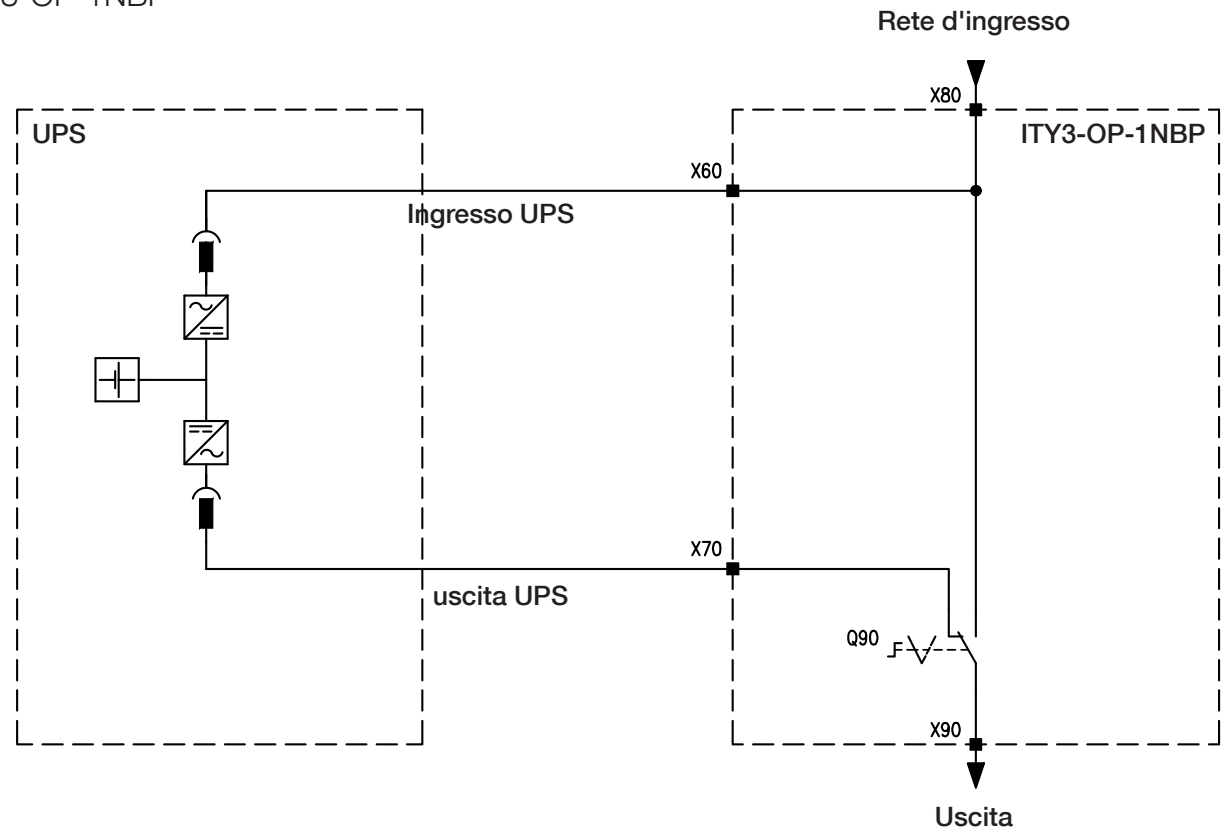

ITY3-OP-3NBP

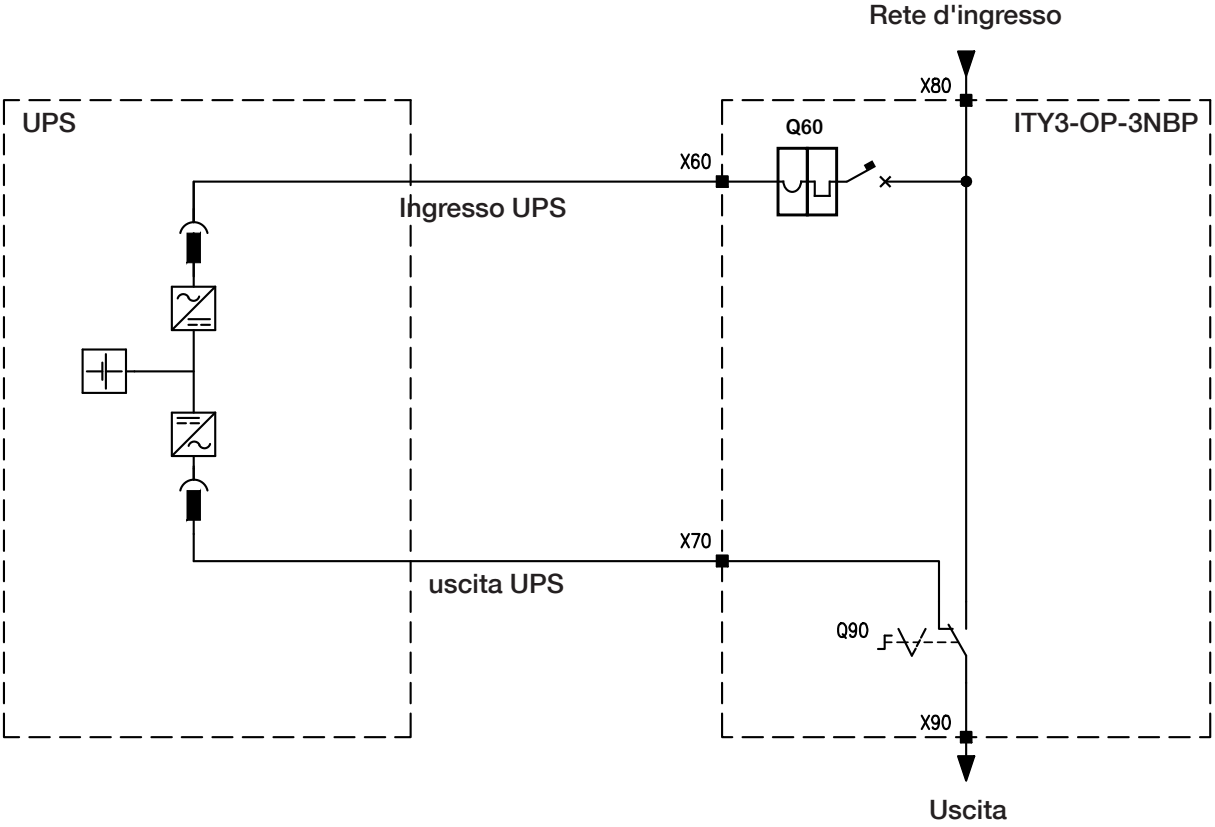

4.3 Fissaggio a parete

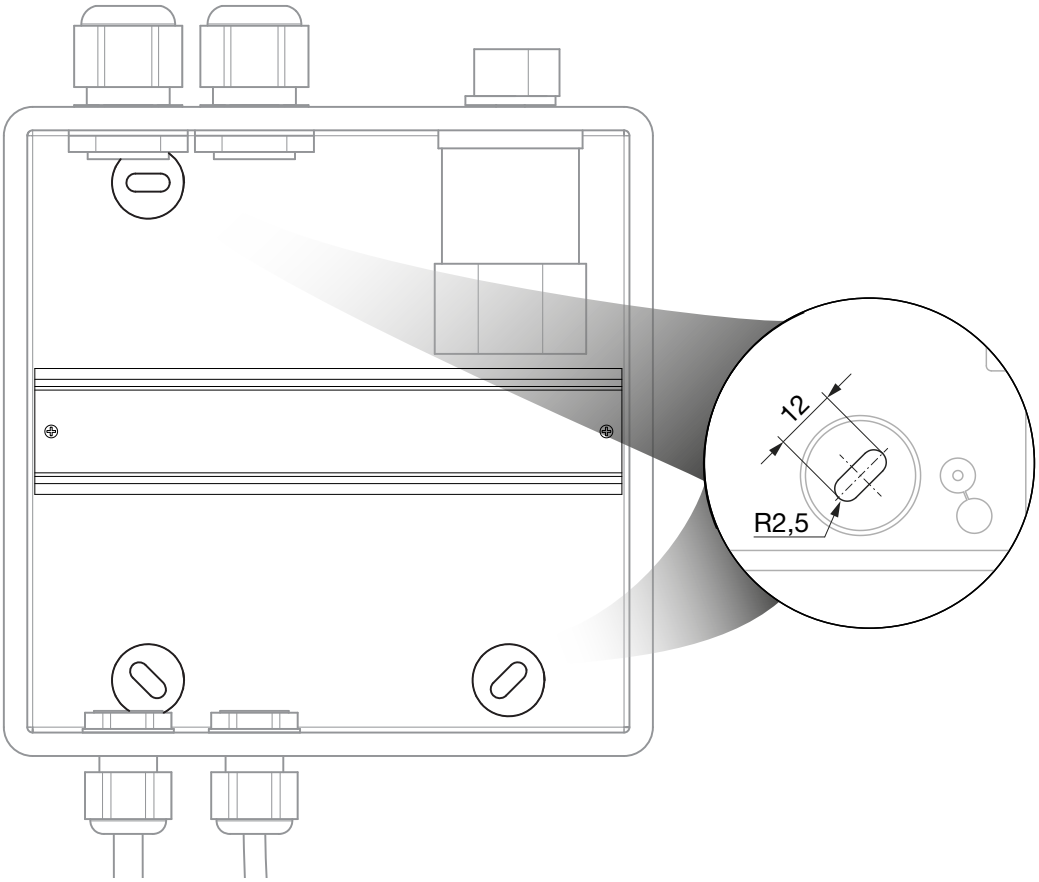

5. PANORAMICA

5.1 Identificazione dei punti di commutazione e collegamento

ITY3-OP-1NBP

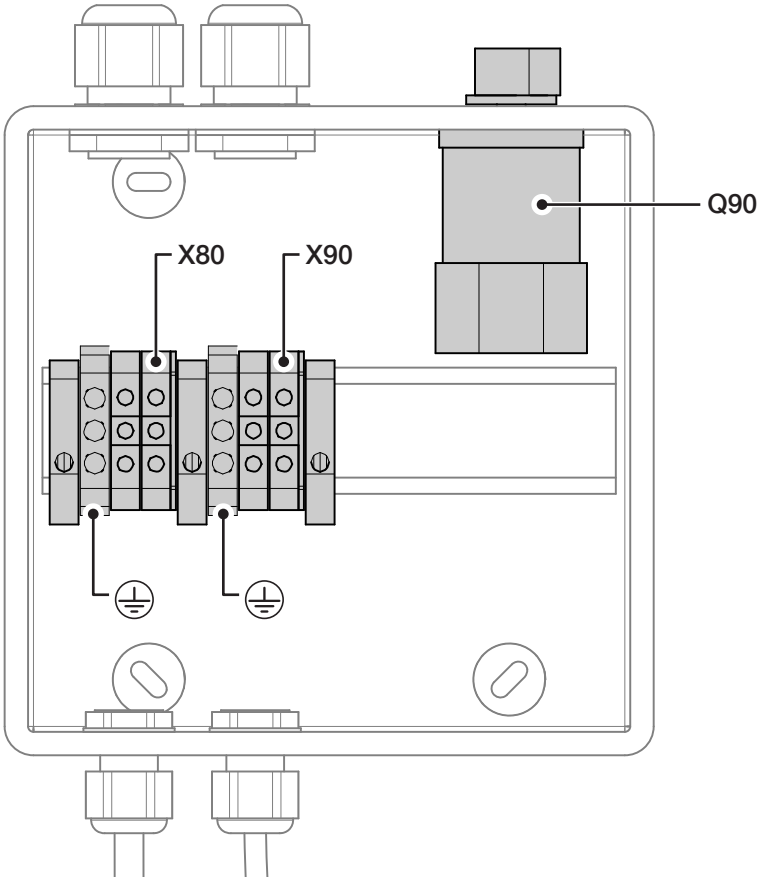

ITY3-OP-3NBP

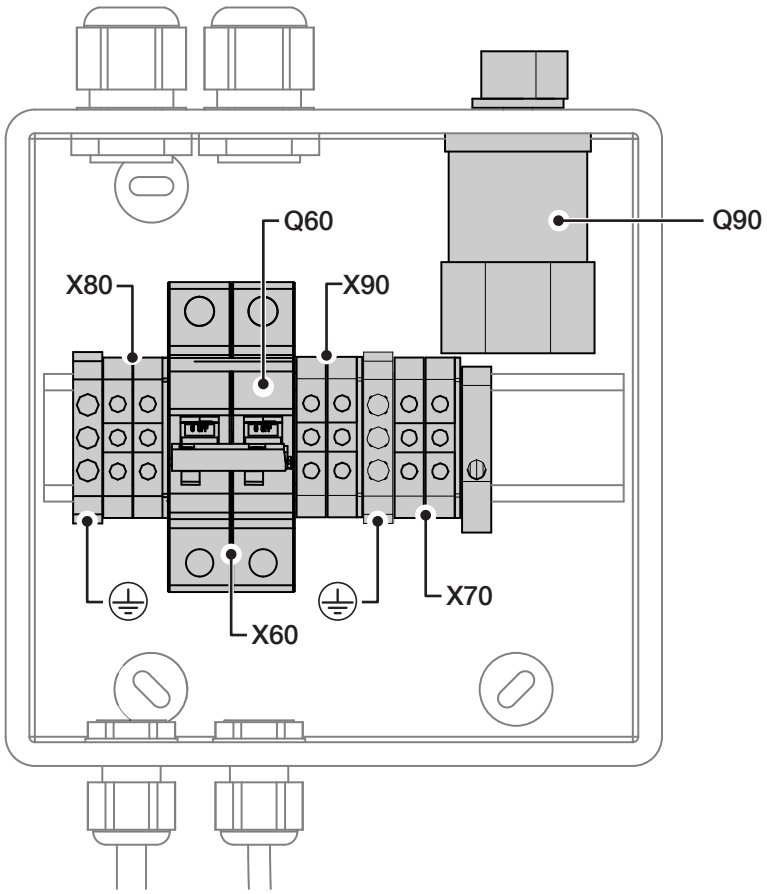

6. COLLEGAMENTI

6.1 Collegamento unità

⚠	**PERICOLO! RISCHIO DI SCOSSE ELETTRICHE: prima di operare, verificare la presenza di tensione.**

- Il cavo di protezione contrassegnato con il simbolo di terra deve essere collegato direttamente al quadro di distribuzione.

⚠	**NOTA!** **Prima di effettuare qualsiasi operazione sull'unità, leggere attentamente il capitolo "'Norme di sicurezza'".**

Morsetto			Sezione dei cavi		Valore della coppia di serraggio (Nm)
			Min. (mm^2)	Max. (mm^2)	
INGRESSO	X80	L	2,5	6	1,2
		N	2,5	6	1,2
		GND (Terra)	2,5	6	1,2
USCITA	X90	L	2,5	6	1,2
		N	2,5	6	1,2
		GND (Terra)	2,5	6	1,2

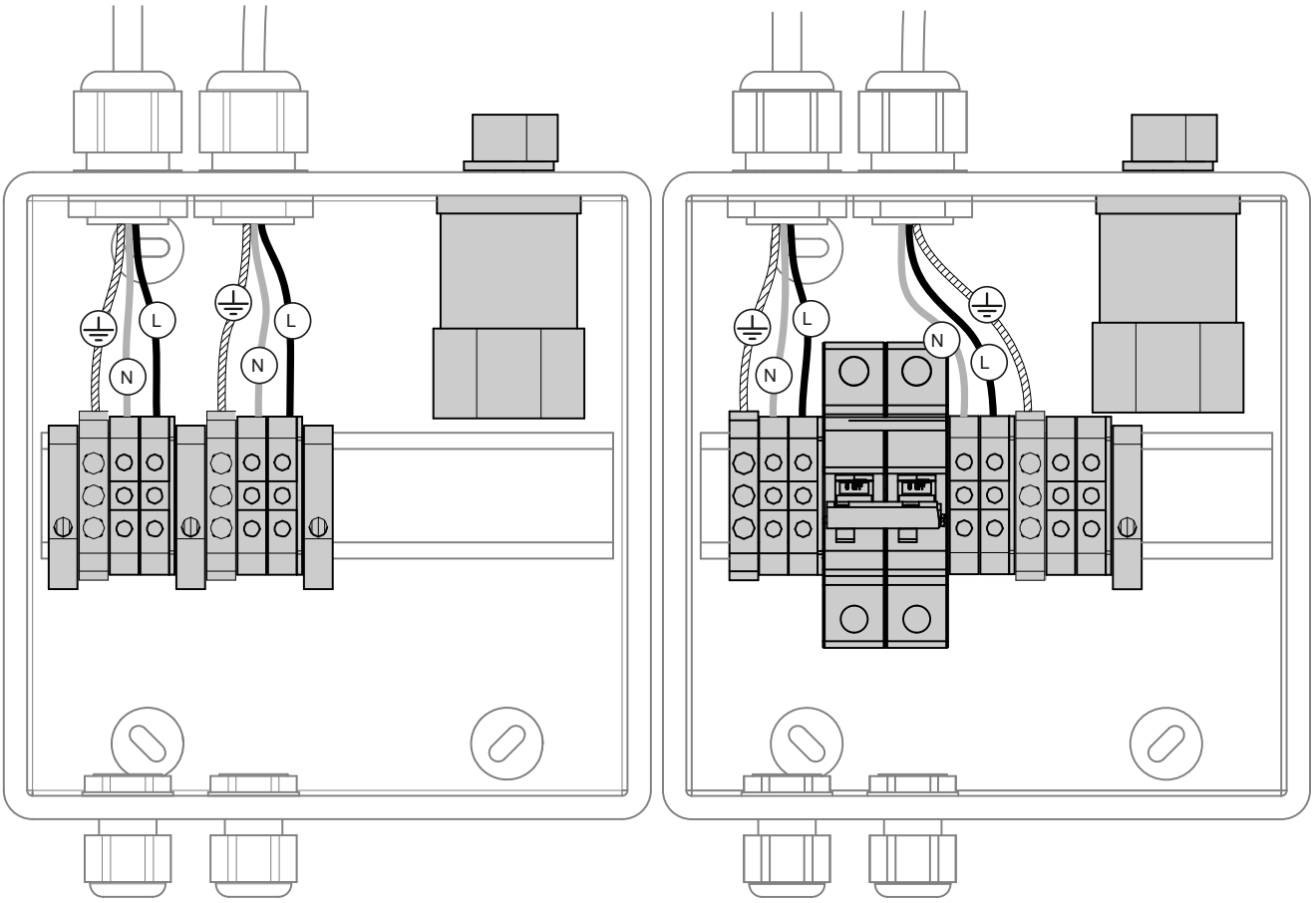

NOTA!
Questo dispositivo è predisposto per l'installazione con un UPS 3 kVA.
Per l'installazione con un UPS da 2 kVA, seguire queste procedure:

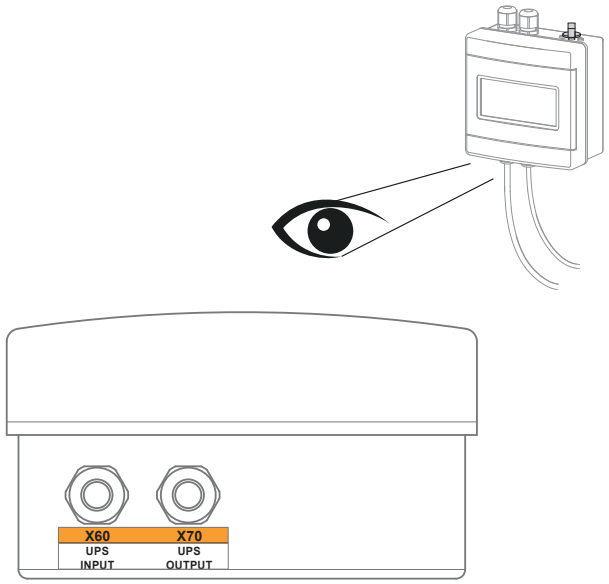

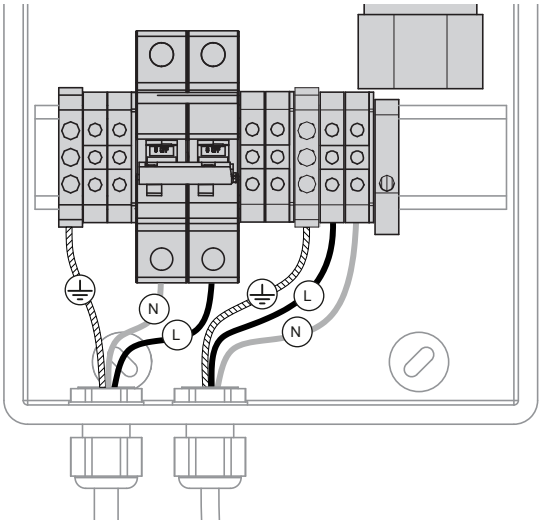

Fare attenzione a non invertire il collegamento dei fili di fase e neutro!

1. Sostituire il cavo d'ingresso dell'UPS da 3 kW (X60) con il cavo da 2 kW:

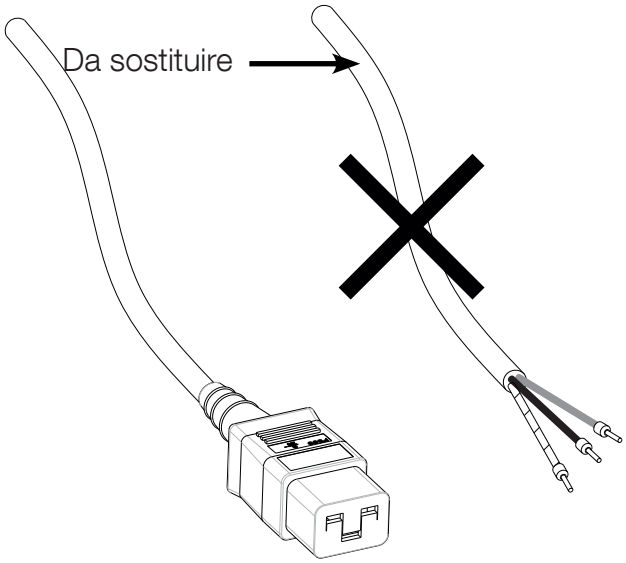

2. Sostituire il cavo d'uscita dell'UPS da 3 kW (X70) con il cavo da 2 kW:

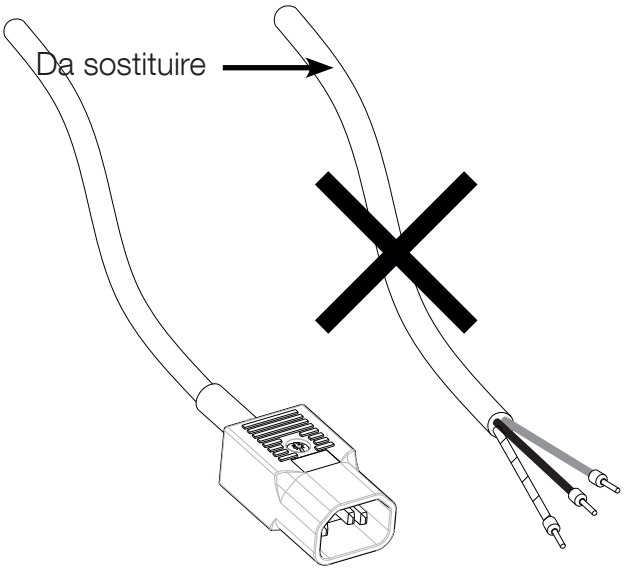

7. PROCEDURE OPERATIVE

⚠	NOTA! Prima di effettuare qualsiasi operazione sull'unità, leggere attentamente il capitolo "'Norme di sicurezza'".
⚠	Fare riferimento al relativo capitolo del manuale dell'UPS.

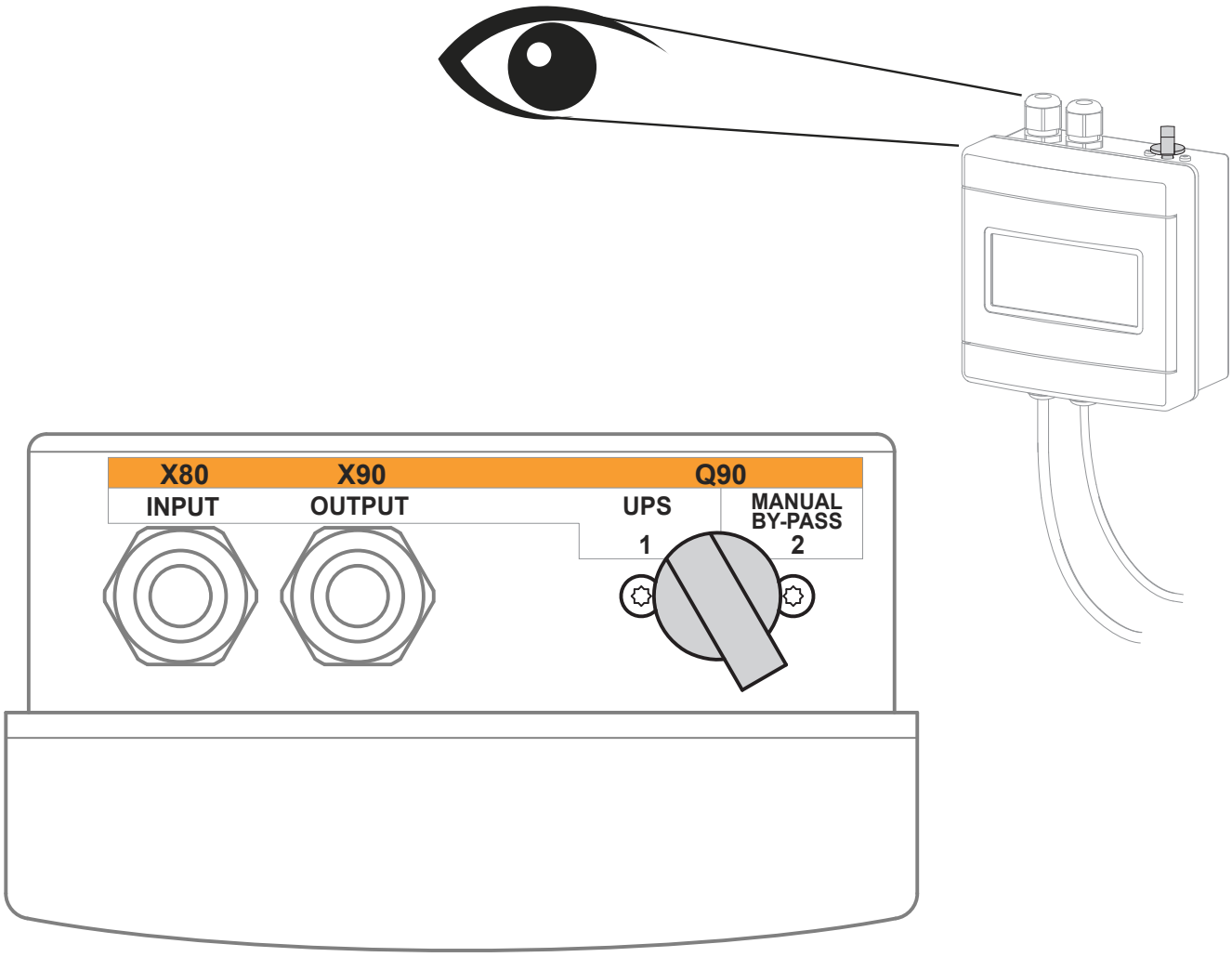

⚠	Il sistema viene posto su BYPASS MANUALE commutando Q90 dalla posizione 1 alla posizione 2. Viene riportato sull'UPS commutando Q90 dalla posizione 2 alla posizione 1.
!	Se l'ITY3-OP-3NBP è collegato direttamente all'UPS, aprire l'interruttore Q60 prima di scollegare i fili dal lato UPS.

8. MANUTENZIONE PREVENTIVA

⚠	NOTA! **Prima di effettuare qualsiasi operazione sull'unità, leggere attentamente il capitolo "'Norme di sicurezza'".**
⚠	NOTA! **Qualsiasi intervento svolto sull'apparecchiatura deve essere eseguito da un tecnico qualificato autorizzato da SOCOMEC.**

Si raccomanda di eseguire annualmente la manutenzione ordinaria in modo da garantire la massima efficienza operativa ed evitare periodi di inattività dell'apparecchiatura.

La manutenzione consiste in verifiche approfondite delle funzioni relative a:

- parti elettroniche e meccaniche;
- rimozione della polvere;
- controlli ambientali.

9. SALVAGUARDIA DELL’AMBIENTE

Non gettare le apparecchiature elettriche tra i normali rifiuti, ma utilizzare gli appositi contenitori di raccolta differenziata.

Seguire le norme locali per le soluzioni di smaltimento appropriate al fine di ridurre l'impatto ambientale delle apparecchiature elettriche ed elettroniche o contattare le autorità locali per informazioni sulle soluzioni di raccolta differenziata locale.

Quando le apparecchiature elettriche vengono gettate in discariche o terreni di deposito, possono rilasciare sostanze pericolose in grado di infiltrarsi nel terreno, penetrare in acque sotterranee ed entrare nella catena alimentare con conseguenti danni per la salute e il benessere. Le batterie esauste sono considerate rifiuti tossici. Quando si rende necessaria la sostituzione, consegnare le batterie esauste solamente ad aziende certificate ed autorizzate allo smaltimento. In conformità alla legislazione locale, è proibito smaltire le batterie insieme ad altri rifiuti industriali o urbani.

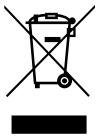

Il simbolo del cassonetto barrato è riportato sul prodotto per incoraggiare gli utenti a riciclare i componenti e le unità ogni qualvolta possibile. Si invita ad adottare un comportamento responsabile nei confronti dell'ambiente e a riciclare questo prodotto, presso le strutture preposte, al termine della sua durata di vita utile.

Contattare i rivenditori o i distributori locali per eventuali domande relative allo smaltimento del prodotto.

10. SPECIFICHE TECNICHE

Modello			EBP	
Commutazione		kVA	1	3
Disposizione di messa a terra			TN-S	
Classe di isolamento			Classe I	
Grado di inquinamento			2	
Dimensioni	Larghezza	mm	180	
	Profondità	mm	100	
	Altezza	mm	235	
Grado di protezione			IP40	
Specifiche elettriche - Ingresso				
Tensione d'ingresso		V	230 V monofase + N	
Corrente nominale		A	10	16
Frequenza d'ingresso		Hz	50 / 60	
Sezione massima dei cavi		mm^2	6	
		AWG	8	
Specifiche elettriche - Uscita				
Tensione di uscita		V	230 V monofase + N	
Corrente nominale		A	10	10[1]/16
Frequenza di uscita		Hz	50 / 60	
Sezione massima dei cavi		mm^2	6	
		AWG	8	
Ambiente				
Temperatura di funzionamento		°C	da 0 a 40	
Umidità relativa		%	95% senza condensazione	
Altitudine max.		m	1000 (senza declassamento)	
Normative				
Sicurezza			EN 61439-2	
Compatibilità elettromagnetica (EMC)				
Certificazioni prodotto			CE	
Collegamenti UPS				
Tipo di presa (INGRESSO/USCITA)			IEC 320 10 A / IEC 320 10 A	IEC 320 16 A / IEC 320 10 A
Tempo massimo di trasferimento		ms	7	

1. Se l'uscita dell'UPS è collegata al bypass tramite connettori.

Questa apparecchiatura è stata progettata per tensioni transitorie sulla rete di alimentazione corrispondenti alla categoria di sovratensione II (collegamento alla normale rete di alimentazione/distribuzione AC di un edificio). Qualora sia necessario collegarla a una rete con categoria di sovratensione superiore (per es. all'inizio dell'impianto o a circuiti di distribuzione primari) o qualora possa essere soggetta a sovratensioni transitorie superiori, è necessario che sia prevista una protezione adeguata.

Uffici commerciali

CONTATTO SEDE LEGALE:
SOCOMEC SAS,
1-4 RUE DE WESTHOUSE,
67235 BENFELD, FRANCIA

www.socomec.com

IOMEBPXXXX04-IT 02 04.2022

socomec
Innovative Power Solutions

Documento non contrattuale. © 2022, Socomec SAS. Tutti i diritti riservati.